Fromm präzision GmbH & Co. KG	Anfrage Sonderreibahle **Stufen**-Bohrung	Telefax: 07392/91444-25 Telefon: 07392/91444-0

Absender: _____

Telefon: _____
FAX: _____
Email: _____

Werkzeugabmessungen:

A (kleiner Ø und Toleranz)		mm
B (großer Ø und Toleranz)		mm
C (Führungslänge)		mm
D (Schneidenlänge)		mm
E (Schaftgröße und Toleranz)		(mm)
F (Gesamtlänge)		mm
G (Anschnitt/Stufenwinkel)		

Schafttypen

Schäfte DIN 6535

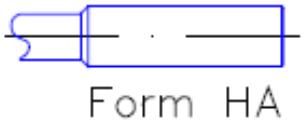
Form HA ☐

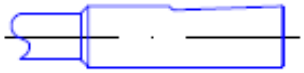
Form HE ☐

Form HB ☐

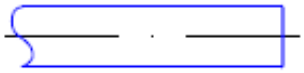
zylindrisch ☐

DIN 1809 ☐

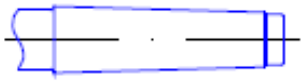
MK Form A ☐

MK Form B ☐

Werkzeugangaben:

Anfragemenge	bitte angeben!
Schneidstoff	bitte angeben!
Beschichtung	bitte angeben!
Innenkühlung	bitte angeben!
Zähne-/Schneidenzahl	
Spannutenform	bitte angeben!
Schneidrichtung	links ☐ rechts ☐

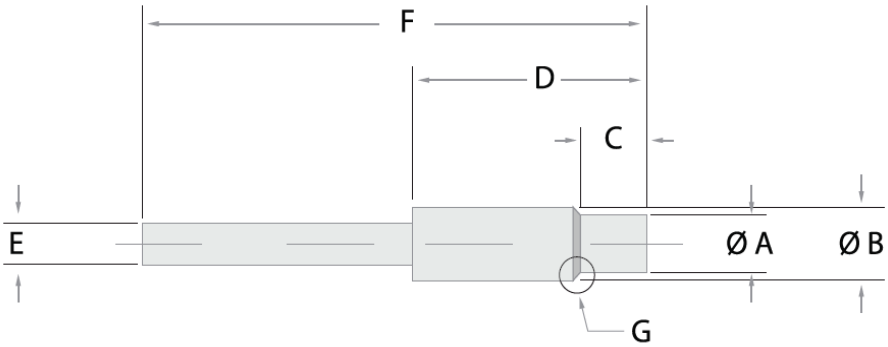

Sonstige Angaben: _____

Name/Bearbeiter: _____ Datum _____

Danke für Ihre Anfrage (Bearbeitungszeit i. d. Regel 1-2 Arbeitstage)